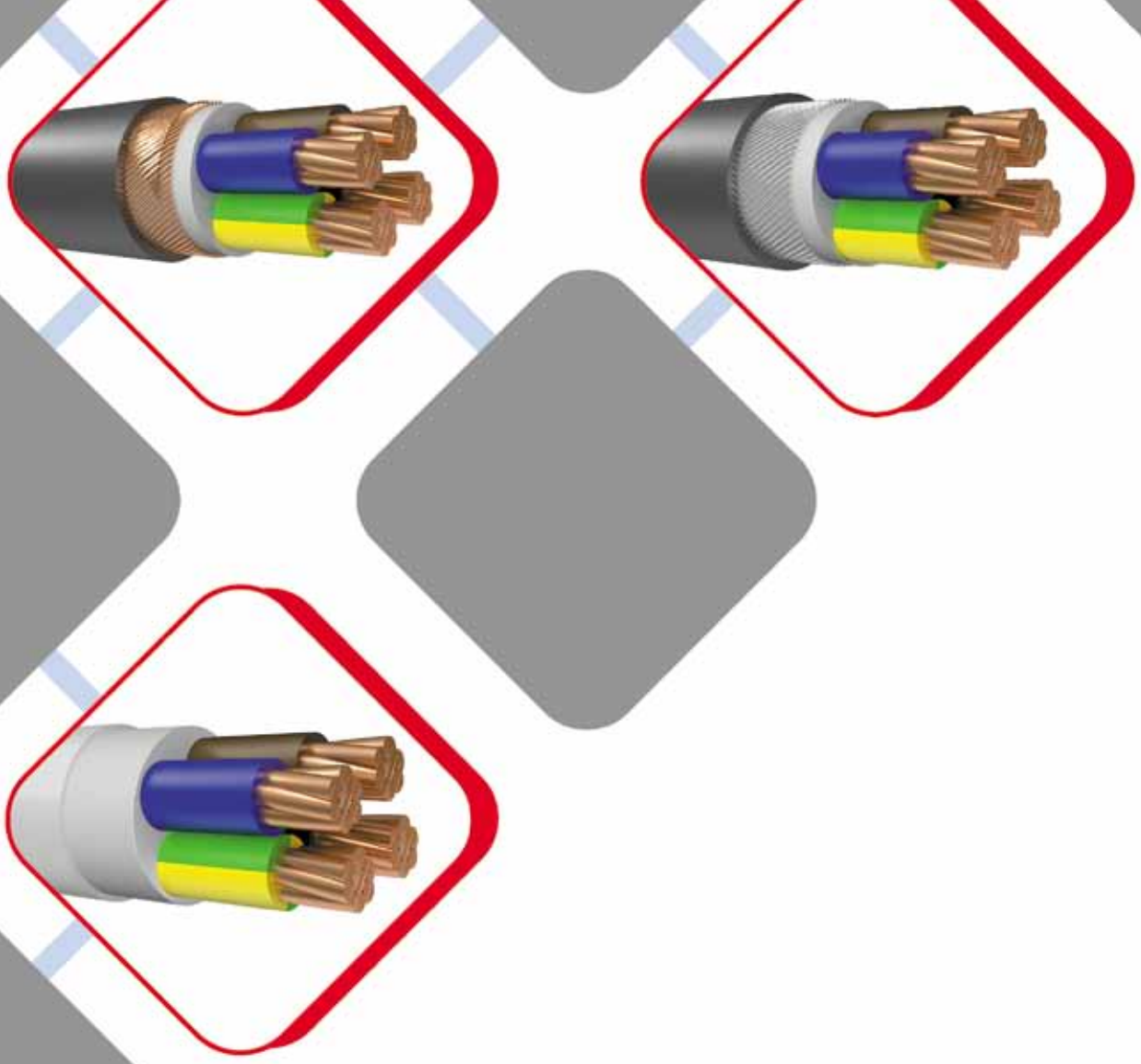

Кабели и провода на напряжение до 1 кВ

Simross

Современные Электротехнические Решения

www.simross.ru

Содержание

Установочные кабели, гибкие провода и шнуры 2
H07V-U, H07V-R 2
H07V-K 4
NYM 6

Кабели на напряжение 0,6/1 кВ с изоляцией из ПВХ 8
NYY (силовой) 8
NYY (контрольный) 12
NYCY, NYCWY 14
NYRY 17
NYBY 19
NYFGY 21

Кабели с изоляцией из сшитого полиэтилена 23
N2XY (силовой) 23
N2XY (контрольный) 26
N2XRY 28

Гибкие кабели промышленного применения 30
H07RN-F (силовой) 30

Техническая информация 33
Пояснение к расчету номинального тока 33
Индуктивное сопротивление переменному току (50 Гц)
для кабелей с изоляцией из сшитого полиэтилена 34
Допустимый ток короткого замыкания
для кабелей с изоляцией из ПВХ пластиката на напряжение 1-10 кВ 35
Кабельные барабаны: вместимость, размер, вес, объем 36
Вместимость кабельных барабанов 37

Для заметок 38

Температура
Широкий диапазон
рабочих температур

Воздействия
Хорошая стойкость
к механическим воздействиям

Химическая стойкость
Стойкость к воздействию
химических веществ

Нераспространение горения

Пониженное выделение дыма
Нет задымления путей эвакуации

Низкая коррозийная активность
Нет образования коррозийных газов

Низкотоксичный
Нет образования удушливых газов

Гибкость

Радиус изгиба
R– внешний диаметр

Устойчивость к электромагнитным помехам

Не содержит галогенов

Не содержит свинец

Стойкость к воздействию воды

Стойкость к климатическим воздействиям

Крепления кабелей

Кабельные системы

Кабельные муфты

Инструмент для кабелей

Пожарная безопасность

Кабели и провода на напряжение до 1 кВ

Simross

-20 / +60°C

H07V-U
H07V-R

Одножильные провода
на напряжение 450/750 В
с ПВХ изоляцией

Применение

В сухих помещениях, распределительных щитах, для прокладки в кабельных каналах поверх и под слоем штукатурки.

Конструкция

1 – медная токопроводящая жила, класс 1, 2
2 – изоляция из ПВХ

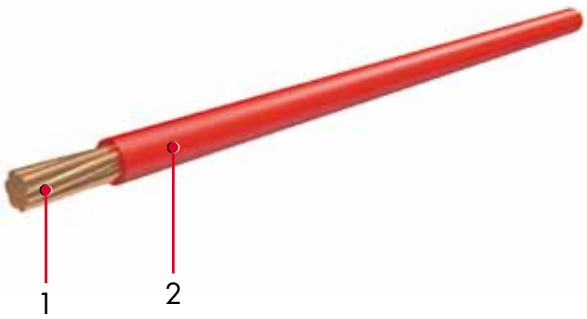

Пример для заказа

H07V-R 1x10 RM

Технические характеристики

Максимальная рабочая температура 70°C
Температура при коротком замыкании:
Поперечное сечение 300 мм² 160°C
Поперечное сечение >300 мм² 140°C

Стандарты

TS 9758
IEC 60227
VDE 0281
BS 6004

Оборудование, рекомендованное для совместного применения

КАБЕЛЬНЫЕ ЗАЖИМЫ

КАБЕЛЬНЫЕ СИСТЕМЫ ATLAX®

МУФТЫ Raychem

ИНСТРУМЕНТ GPH a Nexans company

СРЕДСТВА ТЕХНОЛОГИЧЕСКОЙ И ПОЖАРНОЙ СИГНАЛИЗАЦИИ LISTEC GmbH Lineare Sensor Technik

ОГНЕСТОЙКИЕ КАБЕЛЬНЫЕ ПРОХОДКИ SFpath®

Номинальное поперечное сечение (мм²)	Наружный диаметр (мм) приблизи-тельно	Суммарный вес (кг/км) приблизи-тельно	Стандартная длина постав-ляемого кабеля, м	Максимальное сопротивление постоянному току при 20°C (Ом/км)	Длительно допустимый ток при прокладке	
					в грунте, А	на воздухе, А
0,50 RE*	2,0	9	100	36,0	-	-
0,75 RE*	2,2	12	100	24,5	-	15
1,0 RE*	2,3	15	100	18,1	11	19
1,5 RE	2,8	20	100	12,1	16	25
2,5 RE	3,3	30	100	7,41	21	34
4 RE	3,8	45	100	4,61	27	45
6 RE	4,3	65	100	3,08	35	57
10 RM	6,0	115	100	1,83	48	78
16 RM	7,0	170	100	1,15	65	104
25 RM	8,5	260	100	0,727	88	137
35 RM	9,5	360	1000	0,524	110	168
50 RM	11,0	480	1000	0,387	140	210
70 RM	13,0	670	1000	0,268	175	260
95 RM	15,0	930	1000	0,193	210	310
120 RM	16,5	1160	1000	0,153	250	365
150 RM	18,0	1420	1000	0,124	-	415
185 RM	20,0	1780	1000	0,0991	-	475
240 RM	23,0	2330	1000	0,0754	-	560
300 RM	26,0	2930	1000	0,0601	-	645
400 RM	29,0	3750	1000	0,0470	-	770

*** 300/500 В H05V-U**

Simross

-20 / +60°C гибкий

H07V-K

Одножильный провод
на напряжение 450/750 В
с гибкой жилой
с ПВХ изоляцией

Применение

Для защищенной прокладки в оборудовании и осветительных приборах, а также в кабельных каналах поверх и под слоем штукатурки.

Конструкция

1 – медная токопроводящая жила, класс 5
2 – изоляция из ПВХ

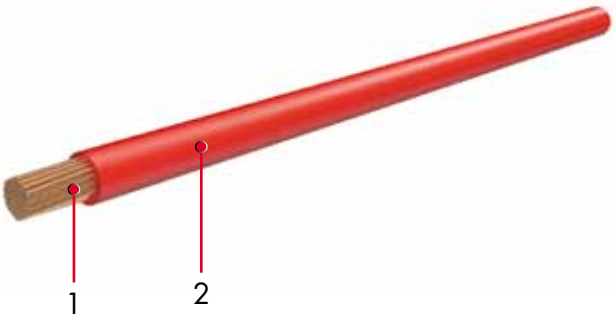

Пример для заказа

H07V-K 1x10

Технические характеристики

Максимальная рабочая температура 70°C
Температура при коротком замыкании:
Поперечное сечение 300 мм² 160°C
Поперечное сечение >300 мм² 140°C

Стандарты

TS 9758
IEC 60227
VDE 0281
BS 6004

Оборудование, рекомендованное для совместного применения

КАБЕЛЬНЫЕ ЗАЖИМЫ

КАБЕЛЬНЫЕ СИСТЕМЫ ATLAX®

МУФТЫ Raychem

ИНСТРУМЕНТ GPH a Nexans company

СРЕДСТВА ТЕХНОЛОГИЧЕСКОЙ И ПОЖАРНОЙ СИГНАЛИЗАЦИИ LISTEC GmbH Lineare Sensor Technik

ОГНЕСТОЙКИЕ КАБЕЛЬНЫЕ ПРОХОДКИ SFpath®

Номинальное поперечное сечение (мм²)	Наружный диаметр (мм) приблизи-тельно	Суммарный вес (кг/км) приблизи-тельно	Стандартная длина постав-ляемого кабеля, м	Максимальное сопротивление постоянному току при 20°C (Ом/км)	Длительно допустимый ток при прокладке	
					в грунте, А	на воздухе, А
0,50*	2,1	9	100	39	-	-
0,75*	2,3	12	100	26	-	16
1*	2,5	14	100	19,5	12	20
1,5	3,0	21	100	13,3	15	24
2,5	3,7	33	100	7,98	20	32
4	4,5	50	100	4,95	25	42
6	5,5	70	100	3,3	33	54
10	6,5	120	100	1,91	45	73
16	7,5	180	100	1,21	61	98
25	10	270	100	0,780	83	129
35	11	370	1000	0,554	103	158
50	13	520	1000	0,385	132	198
70	15	720	1000	0,272	165	245
95	17	950	1000	0,206	197	292
120	19	1200	1000	0,161	235	344
150	21	1500	1000	0,129		391
185	23	1850	1000	0,106		448
240	27	2400	1000	0,0801		528

* 300/500 В H05V-U

Simross

-40 / +60°C

не распространяющие горение
IEC 60332 Part 1
МЭК 60332 часть 1

NYM

Многожильные кабели на напряжение 300/500 В с ПВХ изоляцией, в оболочке из ПВХ

Применение

Стационарная электропроводка в сухих и сырых помещениях в случаях, если в процессе эксплуатации кабель не будет испытывать механических напряжений. Можно устанавливать в кабельных каналах поверх или под слоем штукатурки, а также на изоляторах, поверх штукатурки, в коммутаторах и распределительных щитах.

Конструкция

1 – медная токопроводящая жила, класс 1, 2
2 – изоляция из ПВХ
3 – внутреннее заполнение
4 – наружная оболочка из ПВХ

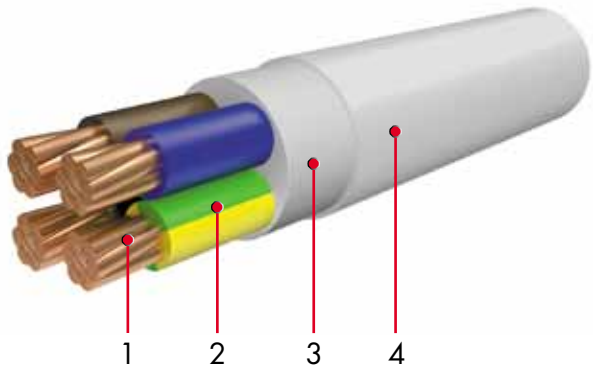

Пример для заказа

NYM-J 3x1,5 RE

Технические характеристики

Минимальный радиус изгиба 12 x D
Максимальная рабочая температура 70°C
Температура при коротком замыкании: 160°C

Стандарты

TS 9758
IEC 60227
VDE 0281
BS 6004

Оборудование, рекомендованное для совместного применения

КАБЕЛЬНЫЕ ЗАЖИМЫ

КАБЕЛЬНЫЕ СИСТЕМЫ ATLAX®

МУФТЫ Raychem

ИНСТРУМЕНТ GPH a Nexans company

СРЕДСТВА ТЕХНОЛОГИЧЕСКОЙ И ПОЖАРНОЙ СИГНАЛИЗАЦИИ LISTEC GmbH Lineare Sensor Technik

ОГНЕСТОЙКИЕ КАБЕЛЬНЫЕ ПРОХОДКИ SFpath®

Номинальное поперечное сечение (мм^2)	Наружный диаметр (мм) приблизи-тельно	Суммарный вес (кг/км) приблизи-тельно	Стандартная длина постав-ляемого кабеля, м	Максимальное сопротивление постоянному току при 20°C (Ом/км)	Длительно допустимый ток при прокладке по воздуху (А)
2 x 1,5 RE	8.8	100	100	12.1	18
2 x 2,5 RE	10	139	100	7,41	26
2 x 4 RE	11	210	100	4,61	34
2 x 6 RE	12	270	100	3,08	44
2 x 10 RE	15	440	1000	1,83	61
2 x 16 RM	18	630	1000	1,15	82
2 x 25 RM	21	940	1000	0,727	108
2 x 35 RM	24	1250	1000	0,524	135
3 x 1,5 RE	9,5	115	100	12,1	18
3 x 2,5 RE	10,5	165	100	7,41	26
3 x 4 RE	11,5	239	100	4,61	34
3 x 6 RE	13	349	100	3,08	44
3 x 10 RE	16	540	1000	1,83	61
3 x 16 RM	19	800	1000	1,15	82
3 x 25 RM	23	1200	1000	0,727	108
3 x 35 RM	26	1580	1000	0,524	135
4 x 1,5 RE	10	142	100	12,1	18
4 x 2,5 RE	11,5	202	100	7,41	26
4 x 4 RE	13	320	100	4,61	34
4 x 6 RE	15	511	100	3,08	44
4 x 10 RE	17,5	747	1000	1,83	61
4 x 16 RM	21	100	1000	1,15	82
4 x 25 RM	26	1550	1000	0,727	108
4 x 35 RM	28	2000	1000	0,524	135
5 x 1,5 RE	11	160	100	12,1	14
5 x 2,5 RE	12,5	235	100	7,41	20
5 x 4 RE	14,5	365	100	4,61	26
5 x 6 RE	16	483	1000	3,08	33
5 x 10 RE	19	768	1000	1,83	46
5 x 16 RM	23	1242	1000	1,15	62
5 x 25 RM	28	1994	1000	0,727	81
5 x 35 RM	31	2450	1000	0,524	101

Simross

-40 / +60°C

не распространяющие горение
IEC 60332 Part 1
МЭК 60332 часть 1

NYY
(силовой)

Кабель на напряжение 0,6/1 кВ с медной жилой ПВХ изоляцией, в оболочке из ПВХ

Применение

Устанавливают там, где отсутствуют механические воздействия. Можно прокладывать внутри помещения, вне помещений, под землей и кабельных каналах. Устойчив к воздействию ультрафиолета.

Конструкция

1 – медная токопроводящая жила, класс 1, 2
2 – изоляция из ПВХ
3 – внутреннее заполнение
4 – наружная оболочка из ПВХ

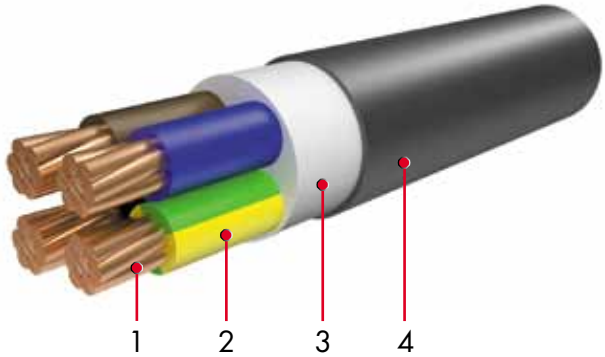

Пример для заказа

NYY-J 4x120 RM 0,6/1 kV

Технические характеристики

Минимальный радиус изгиба 15 x D
Максимальная рабочая температура 70°C
Температура при коротком замыкании:
Поперечное сечение 300 мм² 160°C
Поперечное сечение >300 мм² 140°C

Стандарты

IEC 60502
VDE 0276

Оборудование, рекомендованное для совместного применения

КАБЕЛЬНЫЕ ЗАЖИМЫ

КАБЕЛЬНЫЕ СИСТЕМЫ ATLAX®

МУФТЫ Raychem

ИНСТРУМЕНТ GPH a Nexans company

СРЕДСТВА ТЕХНОЛОГИЧЕСКОЙ И ПОЖАРНОЙ СИГНАЛИЗАЦИИ LISTEC GmbH Lineare Sensor Technik

ОГНЕСТОЙКИЕ КАБЕЛЬНЫЕ ПРОХОДКИ SFpath®

Номинальное поперечное сечение (мм²)	Наружный диаметр (мм) приблизи-тельно	Суммарный вес (кг/км) приблизи-тельно	Диаметр катушки с кабелем длиной 1000 м (см) приблизи-тельно	Максимальное сопротивление постоянному току при 20°C (Ом/км)	Длительно допустимый ток при прокладке			
					в грунте, А		на воздухе, А	
					○○○	○○○	○○○	○○○
1 x 4 RE	7	90	70	4,61	-	-	45	37
1 x 6 RE	7,5	120	80	3,08	-	-	57	48
1 x 10 RE	9	180	90	1,83	-	-	78	66
1 x 16 RM	10	230	90	1,15	127	107	103	89
1 x 25 RM	11,5	330	90	0,727	163	137	137	118
1 x 35 RM	12,5	430	90	0,524	195	165	169	145
1 x 50 RM	14	570	100	0,387	230	195	206	176
1 x 70 RM	15,5	780	110	0,268	282	239	261	224
1 x 95 RM	18	1050	120	0,193	336	287	321	271
1 x 120 RM	19,5	1300	120	0,153	382	326	374	314
1 x 150 RM	21	1600	130	0,124	428	366	428	361
1 x 185 RM	24	2000	150	0,0991	483	414	494	412
1 x 240 RM	27	2600	180	0,0754	561	481	590	484
1 x 300 RM	30	3200	200	0,0601	632	542	678	549
1 x 400 RM	33	4000	230	0,0470	730	624	817	657
1 x 500 RM	37	5100	250	0,0366	823	698	940	749
1 x 630 RM	43	6600	280	0,0283	866	775	1108	920
1 x 800 RM	48	8500	230	0,0221	975	855	1278	1041
1 x 1000 RM	53	10500	250	0,0176	1081	929	1444	1160

Номинальное поперечное сечение (мм²)	Наружный диаметр (мм) приблизи-тельно	Суммарный вес (кг/км) приблизи-тельно	Диаметр катушки с кабелем длиной 1000 м (см) приблизи-тельно	Максимальное сопротивление постоянному току при 20°C (Ом/км)	Длительно допустимый ток при прокладке	
					в грунте, А	на воздухе, А
2 x 1,5 RE	11	160	90	12,1	**32**	20
2 x 2,5 RE	12	210	90	7,41	**42**	27
2 x 4 RE	13	270	90	4,61	**54**	37
2 x 6 RE	14	330	90	3,08	**68**	48
2 x 10 RM	16	460	110	1,83	**90**	66
2 x 16 RM	19	650	120	1,15	**116**	89
2 x 25 RM	22	950	130	0,727	**150**	118
2 x 35 RM	24	1200	130	0,524	**181**	145
2 x 50 RM	28	1600	150	0,387	**215**	176
2 x 70 RM	31	2200	160	0,268	**264**	224
2 x 95 RM	35	2900	200	0,193	**318**	271
2 x 120 RM	39	3600	210	0,153	**360**	314
2 x 150 RM	42	4300	230	0,124	**406**	361
2 x 185 RM	46	5300	250	0,0991	**458**	412
2 x 240 RM	53	7000	280	0,0754	**537**	484

Номинальное поперечное сечение (мм²)	Наружный диаметр (мм) приблизи-тельно	Суммарный вес (кг/км) приблизи-тельно	Диаметр катушки с кабелем длиной 1000 м (см) приблизи-тельно	Максимальное сопротивление постоянному току при 20°C (Ом/км)	Длительно допустимый ток при прокладке	
					в грунте, А	на воздухе, А
3 x 1,5 RE	11	180	90	12,1	26	18,5
3 x 2,5 RE	13	240	90	7,41	34	25
3 x 4 RE	14	320	90	4,61	44	34
3 x 6 RE	15	410	100	3,08	56	43
3 x 10 RM	17	560	110	1,83	75	60
3 x 16 RM	20	810	120	1,15	98	80
3 x 25 RM	23	1200	130	0,727	128	106
3 x 35 RM	26	1500	150	0,524	157	131
3 x 50 RM	30	2100	160	0,387	185	159
3 x 70 RM	33	2800	180	0,268	228	202
3 x 95 RM	38	3800	220	0,193	275	244
3 x 120 RM	42	4700	240	0,153	313	282
3 x 150 RM	45	5600	260	0,124	353	324
3 x 185 RM	50	7100	210	0,0991	399	371
3 x 240 RM	57	9100	240	0,0754	464	436
3 x 300 RM	63	11400	260	0,0601	524	481
3 x 400 RM	71	14500	210	0,0470	600	560
3 x 16/10 RM	21	950	120	1,15	98	80
3 x 25/16 RM	25	1400	140	0,727	128	106
3 x 35/16 RM	27	1800	150	0,524	157	131
3 x 50/25 RM	31	2400	160	0,387	185	159
3 x 70/35 RM	35	3200	200	0,268	228	202
3 x 95/50 RM	41	4300	230	0,193	275	244
3 x 120/70 RM	44	5400	250	0,153	313	282
3 x 150/70 RM	48	6400	280	0,124	353	324
3 x185/95 RM	53	8100	230	0,0991	399	371
3 x 240/120 RM	61	10500	250	0,0754	464	436
3 x 300/150 RM	67	13000	280	0,0601	524	481
3 x 400/185 RM	75	16400	230	0,0470	600	560

Номинальное поперечное сечение (мм²)	Наружный диаметр (мм) приблизи-тельно	Суммарный вес (кг/км) приблизи-тельно	Диаметр катушки с кабелем длиной 1000 м (см) приблизи-тельно	Максимальное сопротивление постоянному току при 20°C (Ом/км)	Длительно допустимый ток при прокладке	
					в грунте, А	на воздухе, А
4 x 1,5 RE	12	210	90	12,1	26	18,5
4 x 2,5 RE	14	280	90	7,41	34	25
4 x 4 RE	15	385	100	4,61	44	34
4 x 6 RE	17	490	110	3,08	56	43
4 x 10 RM	19	690	120	1,83	75	60
4 x 16 RM	22	1000	130	1,15	98	80
4 x 25 RM	26	1500	150	0,727	128	106
4 x 35 RM	28	2000	150	0,524	157	131
4 x 50 RM	32	2600	180	0,387	185	159
4 x 70 RM	37	3600	210	0,268	228	209
4 x 95 RM	42	4800	240	0,193	275	244
4 x 120 RM	46	5900	260	0,153	313	282
4 x 150 RM	51	7200	210	0,124	353	324
4 x 185 RM	55	8900	230	0,0991	399	371
4 x 240 RM	63	11700	260	0,0754	464	436
4 x 300 RM	70	14500	210	0,0601	524	481
4 x 400 RM	78	18400	210	0,0470	600	560
5 x 1,5 RE	13	260	90	12,1	26	18,5
5 x 2,5 RE	17	350	90	7,41	34	25
5 x 4 RE	19	500	100	4,61	44	34
5 x 6 RE	21	630	110	3,08	56	43
5 x 10 RE	23	880	120	1,83	75	60
5 x 16 RE	25	1260	130	1,15	98	80
5 x 25 RM	33	1890	150	0,727	128	106

Simross

-40 / +60°C

не распространяющие горение
IEC 60332 Part 1
МЭК 60332 часть 1

NYY (контрольный)

Кабель с медными жилами в ПВХ изоляции, в оболочке из ПВХ

Применение

Используют в качестве контрольных кабелей для передачи управляющих сигналов. Можно прокладывать внутри помещения, на воздухе или под землей. Могут быть изготовлены с экраном.

Конструкция

1 – медная токопроводящая жила
2 – изоляция из ПВХ
3 – внутреннее заполнение
4 – наружная оболочка из ПВХ

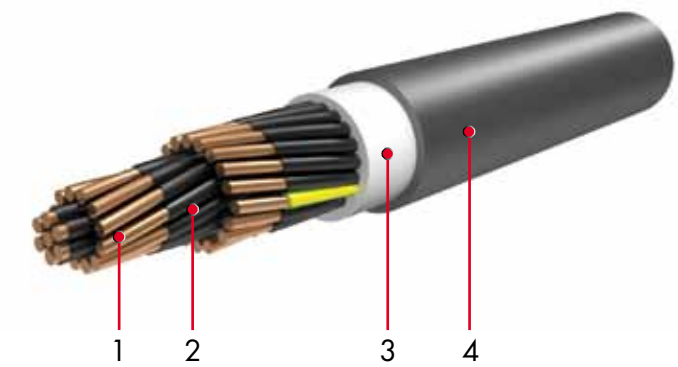

Пример для заказа

NYY-J 48G1,5 0,6/1 kV

Технические характеристики

Минимальный радиус изгиба 12 x D
Максимальная рабочая температура 70°C
Температура при коротком замыкании: 160°C

Стандарты

IEC 60502
VDE 0271

Оборудование, рекомендованное для совместного применения

КАБЕЛЬНЫЕ ЗАЖИМЫ

КАБЕЛЬНЫЕ СИСТЕМЫ ATLAX®

МУФТЫ Raychem

ИНСТРУМЕНТ GPH a Nexans company

СРЕДСТВА ТЕХНОЛОГИЧЕСКОЙ И ПОЖАРНОЙ СИГНАЛИЗАЦИИ LISTEC GmbH Lineare Sensor Technik

ОГНЕСТОЙКИЕ КАБЕЛЬНЫЕ ПРОХОДКИ SFpath®

Номинальное поперечное сечение (мм²)	Наружный диаметр (мм) приблизи-тельно	Суммарный вес (кг/км) приблизи-тельно	Диаметр катушки с кабелем длиной 1000 м (см)	Максимальное сопротивление постоянному току при 20°C (Ом/км)	Длительно допустимый ток при прокладке	
					в грунте, А	на воздухе, А
5 x 1,5	13	250	90	12,1	18	14
7 x 1,5	14	300	90	12,1	16	12
10 x 1,5	17	430	110	12,1	13	10
12 x 1,5	17,5	480	110	12,1	12	10
14 x 1,5	18	520	110	12,1	12	9
19 x 1,5	20	650	120	12,1	10	8
21 x 1,5	21	700	120	12,1	10	8
24 x 1,5	23	800	130	12,1	9	7
30 x 1,5	25	1000	140	12,1	9	7
40 x 1,5	27	1200	150	12,1	8	7
48 x 1,5	30	1450	160	12,1	7	6
61 x 1,5	33	1750	160	7,41	7	6
5 x 2,5	34	320	90	7,41	24	19
7 x 2,5	15	400	100	7,41	20	16
10 x 2,5	18,5	575	120	7,41	17	14
12 x 2,5	19	620	120	7,41	16	13
14 x 2,5	20	700	120	7,41	15	13
19 x 2,5	22	850	130	7,41	14	11
21 x 2,5	23	950	130	7,41	13	11
24 x 2,5	26	1100	150	7,41	12	10
30 x 2,5	27	1350	150	7,41	11	9
40 x 2,5	30	1700	160	7,41	10	9
48 x 2,5	33	2000	160	7,41	10	8
61 x 2,5	36	2500	200	7,41	9	8

Simross

-40 / +60°C

не распространяющие горение
IEC 60332 Part 1
МЭК 60332 часть 1

EMI

NYCY
NYCWY

Кабели с концентрической жилой, с изоляцией ПВХ, в оболочке из ПВХ

Применение

Прокладка в земле, на открытом воздухе, в кабельных каналах.

Конструкция

1 – медная токопроводящая жила
2 – изоляция из ПВХ
3 – внутреннее заполнение
4 – медная концентрическая жила
5 – наружная оболочка из ПВХ

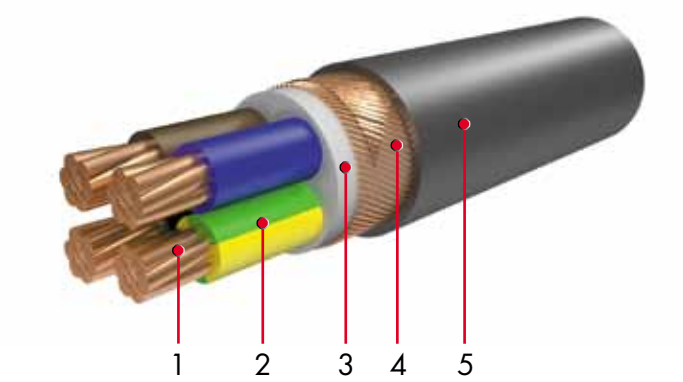

Пример для заказа

NYCWY-J 3x150/70 0,6/1 kV

Технические характеристики

Минимальный радиус изгиба 12 x D
Максимальная рабочая температура 70°C
Температура при коротком замыкании:
Поперечное сечение 300 мм² 160°C
Поперечное сечение >300 мм² 140°C

Стандарты

IEC 60502
VDE 0276

Оборудование, рекомендованное для совместного применения

КАБЕЛЬНЫЕ ЗАЖИМЫ

КАБЕЛЬНЫЕ СИСТЕМЫ ATLAX®

МУФТЫ Raychem

ИНСТРУМЕНТ GPH a Nexans company

СРЕДСТВА ТЕХНОЛОГИЧЕСКОЙ И ПОЖАРНОЙ СИГНАЛИЗАЦИИ LISTEC GmbH Lineare Sensor Technik

ОГНЕСТОЙКИЕ КАБЕЛЬНЫЕ ПРОХОДКИ SFpath®

Номинальное поперечное сечение (мм²)	Наружный диаметр (мм) приблизи-тельно	Суммарный вес (кг/км) приблизи-тельно	Длительно допустимый ток при прокладке	
			в грунте, А	на воздухе, А
NYCY 0,6/1 kV				
3 x 1,5 RE/1,5	17	290	27	19,5
3 x 2,5 RE/2,5	18	350	36	26
3 x 4 RE/4	20	480	47	34
3 x 6 RE/6	21	590	59	44
4 x 1,5 RE/1,5	18	330	27	19,5
4 x 2,5 RE/2,5	19	410	36	26
4 x 4 RE/4	21	550	47	34
4 x 6 RE/6	22	690	59	44
NYCY контрольный 0,6/1 kV				
7 x 1,5 RE/2,5	19	440	1)	1)
10 x 1,5 RE/2,5	23	550		
12 x 1,5 RE/2,5	24	620		
14 x 1,5 RE/2,5	25	680		
19 x 1,5 RE/4	28	840		
24 x 1,5 RE/6	31	1030		
30 x 1,5 RE/6	32	1180		
40 x 1,5 RE/10	36	1500		
7 x 2,5 RE/2,5	21	540		
10 x 2,5 RE/4	25	730		
12 x 2,5 RE/4	25	800		
14 x 2,5 RE/6	26	900		
19 x 2,5 RE/6	29	1090		
24 x 2,5 RE/10	33	1370		
30 x 2,5 RE/10	35	1500		
40 x 2,5 RE/10	39	1970		

1) Пропускная способность кабелей зависит от количества жил, находящихся под нагрузкой

Номинальное поперечное сечение (мм²)	Наружный диаметр (мм) приблизи-тельно	Суммарный вес (кг/км) приблизи-тельно	Длительно допустимый ток при прокладке	
			в грунте, А	на воздухе, А
NYCWY 0,6/1 kV				
3 x 10/10 RE	19	720	75	60
3 x 16/16 RM	22	1030	98	80
3 x 25/16 RM	25	1450	128	106
3 x 35/16 RM	27	1800	157	131
3 x 50/25 RM	31	2400	185	159
3 x 70/35 RM	36	3250	228	202
3 x 95/50 RM	41	4400	275	244
3 x 120/70 RM	45	5450	313	282
3 x 150/70 RM	49	6500	353	324
3 x 185/95 RM	54	5200	399	371
3 x 240/120 RM	61	10600	464	436
3 x 300/150 RM	68	13200	524	481
3 x 400/185 RM	75	16600	600	560
4 x 120 SM/70	46	6250	319	289
4 x 150 SM/70	50	7560	357	329
4 x 185 SM/95	55	9700	402	377
4 x 240 SM/120	60	12500	463	443

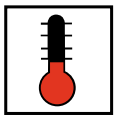

-40 / +60°C

не распространяющие горение
IEC 60332 Part 1
МЭК 60332 часть 1

NYRY

Многожильный медный кабель с ПВХ изоляцией с броней из стальной проволоки, в оболочке из ПВХ

Применение

Наилучшее решение в ситуациях, когда существует вероятность механического повреждения кабеля во время эксплуатации. Такие кабели прокладывают внутри и вне помещений, под землей и в кабельных каналах. По требованию заказчика возможно изготовление кабеля с защитой от соленой воды.

Конструкция

1 – медная токопроводящая жила
2 – изоляция из ПВХ
3 – внутреннее заполнение
4 – броня из круглых стальных оцинкованных проволок
5 – наружная оболочка из ПВХ

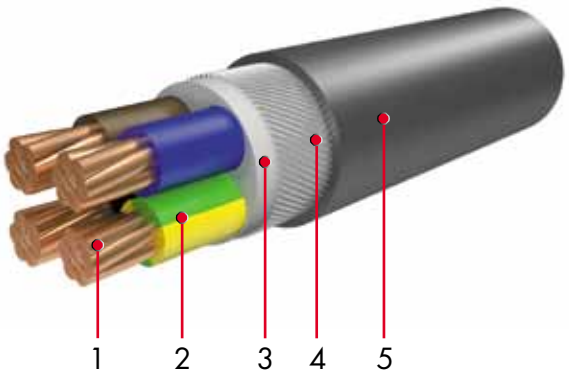

Пример для заказа

NYRY-J 4x70 0,6/1 kV

Технические характеристики

Минимальный радиус изгиба 12xD
Максимальная рабочая температура 70°C
Температура при коротком замыкании
Поперечное сечение 300 мм² 160°C
Поперечное сечение >300 мм² 140°C

Стандарты

IEC 60502
VDE 0271
BS 6346

Оборудование, рекомендованное для совместного применения

КАБЕЛЬНЫЕ ЗАЖИМЫ

КАБЕЛЬНЫЕ СИСТЕМЫ ATLAX®

МУФТЫ Raychem

ИНСТРУМЕНТ GPH a Nexans company

СРЕДСТВА ТЕХНОЛОГИЧЕСКОЙ И ПОЖАРНОЙ СИГНАЛИЗАЦИИ LISTEC GmbH Lineare Sensor Technik

ОГНЕСТОЙКИЕ КАБЕЛЬНЫЕ ПРОХОДКИ SFpath®

Номинальное поперечное сечение (мм²)	Наружный диаметр (мм) приблизи-тельно	Суммарный вес (кг/км) приблизи-тельно	Диаметр катушки с кабелем длиной 1000 м (см) приблизи-тельно	Максимальное сопротивление постоянному току при 20°C (Ом/км)	Длительно допустимый ток при прокладке	
					в грунте, А	на воздухе, А
4 x 1,5 RE+	14,5	420	100	12,1	26	18,5
4 x 2,5 RE+	15,5	500	110	7,41	34	25
4 x 4 RE+	18,5	750	110	4,61	44	34
4 x 6 RE+	19,5	850	120	3,08	56	43
4 x 10 RE+	21	1100	120	1,83	75	60
4 x 16 RM	26	1650	150	1,15	98	80
4 x 25 RM	29	2250	160	0,727	128	106
4 x 35 RM	32	2800	180	0,524	157	131
4 x 50 RM	38	3850	220	0,387	185	159
4 x 70 RM	42	4950	240	0,268	228	202
4 x 95 RM	48	6750	280	0,193	275	244
4 x 120 RM	53	8100	230	0,153	313	282
4 x 150 RM	57	9600	240	0,124	353	324
4 x 185 RM	63	11700	260	0,0991	399	371
4 x 240 RM	70	14750	210	0,0754	464	436
4 x 300 RM	77	18000	230	0,0601	524	481
4 x 400 RM	87	23500	260	0,0470	600	560

* - возможно изготовление 5-тижильных конструкций кабелей
+ - для кабеля стандарта BS 6346, медные жилы скручены (RM)

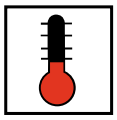

-40 / +60°C

не распространяющие горение
IEC 60332 Part 1
МЭК 60332 часть 1

NYBY

Многожильный медный кабель
с ПВХ изоляцией
с броней из двух стальных
оцинкованных лент,
в оболочке из ПВХ

Применение

Наилучшее решение в ситуациях, когда существует вероятность механического повреждения кабеля во время эксплуатации. Такие кабели прокладывают внутри и вне помещений, под землей и в кабельных каналах. По требованию заказчика возможно изготовление кабеля с защитой от соленой воды.

Конструкция

1 – медная токопроводящая жила
2 – изоляция из ПВХ
3 – внутреннее заполнение
4 – броня из двух стальных оцинкованных лент, намотанных по спирали
5 – наружная оболочка из ПВХ

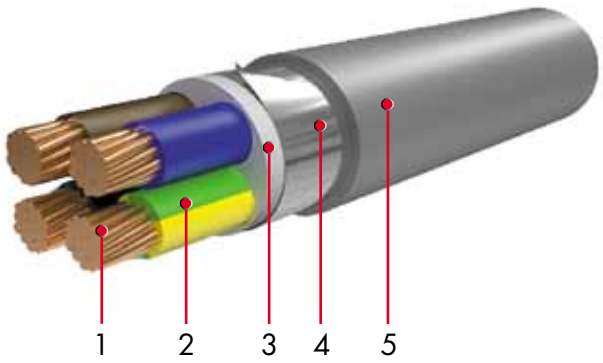

Пример для заказа

NYBY 4x95 0,6/1 kV

Технические характеристики

Минимальный радиус изгиба 15 x D
Максимальная рабочая температура 70°C
Температура при коротком замыкании:
Поперечное сечение 300 мм² 160°C
Поперечное сечение >300 мм² 140°C

Стандарты

IEC 60502
VDE 0276

Оборудование, рекомендованное для совместного применения

КАБЕЛЬНЫЕ ЗАЖИМЫ
КАБЕЛЬНЫЕ СИСТЕМЫ ATLAX®
МУФТЫ Raychem
ИНСТРУМЕНТ GPH a Nexans company
СРЕДСТВА ТЕХНОЛОГИЧЕСКОЙ И ПОЖАРНОЙ СИГНАЛИЗАЦИИ LISTEC GmbH Lineare Sensor Technik
ОГНЕСТОЙКИЕ КАБЕЛЬНЫЕ ПРОХОДКИ SFpath®

Номинальное поперечное сечение (мм²)	Наружный диаметр (мм) приблизи-тельно	Суммарный вес (кг/км) приблизи-тельно	Диаметр катушки с кабелем длиной 1000 м (см) приблизи-тельно	Максимальное сопротивление постоянному току при 20°C (Ом/км)	Длительно допустимый ток при прокладке	
					в грунте, А	на воздухе, А
3 x 16/10 RM	24	1450	130	1,15	98	80
3 x 25/16 RM	27	2000	150	0,727	128	106
3 x 35/16 RM	30	2350	160	0,524	157	131
3 x 50/25 RM	34	3100	200	0,387	185	150
3 x 70/35 RM	38	4000	220	0,268	238	202
3 x 95/50 RM	44	5300	250	0,193	275	244
3 x 120/70 RM	48	6500	280	0,153	313	282
3 x 150/70 RM	51	7600	220	0,124	353	324
3 x 185/95 RM	57	9400	240	0,0991	399	371
3 x 240/120 RM	64	11900	260	0,0754	464	436
3 x 300/150 RM	70	14600	210	0,0601	524	481
3 x 400/185 RM	78	18300	240	0,0470	600	560
4 x 35 SM	29	2350	160	0,524	159	129
4 x 50 SM	33	3010	200	0,387	188	157
4 x 70 SM	36	3960	220	0,268	232	199
4 x 120 SM	42	5220	250	0,193	280	246
4 x 150 SM	45	6270	280	0,153	318	285
4 x 185 SM	49	7570	220	0,124	359	326
4 x 240 SM	53	9210	240	0,0991	406	374
4 x 300 SM	60	11790	260	0,0754	473	443

* - возможно изготовление 5-тижильных конструкций кабелей

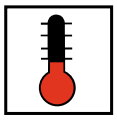

-40 / +60°C

не распространяющие горение
IEC 60332 Part 1
МЭК 60332 часть 1

NYFGY

Многожильный медный кабель с ПВХ изоляцией с броней из стальной плоской проволоки и ленты, в оболочке из ПВХ

Применение

Наилучшее решение в ситуациях, когда существует вероятность механического повреждения кабеля во время эксплуатации. Такие кабели прокладывают внутри и вне помещений, под землей и в кабельных каналах. По требованию заказчика возможно изготовление кабеля с защитой от соленой воды.

Конструкция

1 – медная токопроводящая жила
2 – изоляция из ПВХ
3 – внутреннее заполнение
4 – броня из плоских стальных оцинкованных проволок лент, и ленты, намотанной по спирали
5 – наружная оболочка из ПВХ

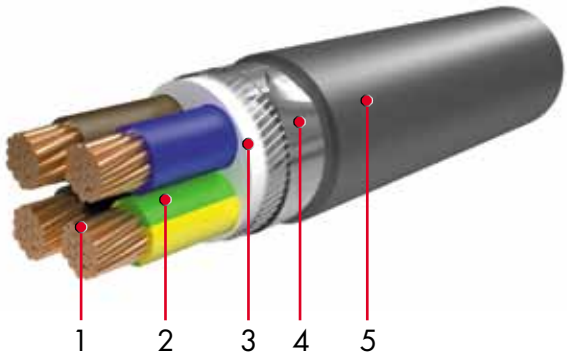

Пример для заказа

NYFGY 4x95 0,6/1 kV

Технические характеристики

Минимальный радиус изгиба 12xD
Максимальная рабочая температура 70°C
Температура при коротком замыкании
Поперечное сечение 300 мм² 160°C
Поперечное сечение >300 мм² 140°C

Стандарты

IEC 60227
VDE 0271

Оборудование, рекомендованное для совместного применения

КАБЕЛЬНЫЕ ЗАЖИМЫ
КАБЕЛЬНЫЕ СИСТЕМЫ ATLAX®
МУФТЫ Raychem
ИНСТРУМЕНТ GPH a Nexans company
СРЕДСТВА ТЕХНОЛОГИЧЕСКОЙ И ПОЖАРНОЙ СИГНАЛИЗАЦИИ LISTEC GmbH Lineare Sensor Technik
ОГНЕСТОЙКИЕ КАБЕЛЬНЫЕ ПРОХОДКИ SFpath®

Номинальное поперечное сечение (мм²)	Наружный диаметр (мм) приблизи-тельно	Суммарный вес (кг/км) приблизи-тельно	Диаметр катушки с кабелем длиной 1000 м (см) приблизи-тельно	Максимальное сопротивление постоянному току при 20°C (Ом/км)	Длительно допустимый ток при прокладке	
					в грунте, А	на воздухе, А
3 x 16/10 RM	24	1450	130	1,15	98	80
3 x 25/16 RM	27	2000	150	0,727	128	106
3 x 35/16 RM	30	2350	160	0,524	157	131
3 x 50/25 RM	34	3100	200	0,387	185	150
3 x 70/35 RM	38	4000	220	0,268	238	202
3 x 95/50 RM	44	5300	250	0,193	275	244
3 x 120/70 RM	48	6500	280	0,153	313	282
3 x 150/70 RM	51	7600	220	0,124	353	324
3 x 185/95 RM	57	9400	240	0,0991	399	371
3 x 240/120 RM	64	11900	260	0,0754	464	436
3 x 300/150 RM	70	14600	210	0,0601	524	481
3 x 400/185 RM	78	18300	240	0,0470	600	560
4 x 35 SM	29	2350	160	0,524	159	129
4 x 50 SM	33	3010	200	0,387	188	157
4 x 70 SM	36	3960	220	0,268	232	199
4 x 120 SM	42	5220	250	0,193	280	246
4 x 150 SM	45	6270	280	0,153	318	285
4 x 185 SM	49	7570	220	0,124	359	326
4 x 240 SM	53	9210	240	0,0991	406	374
4 x 300 SM	60	11790	260	0,0754	473	443

* - возможно изготовление 5-тижильных конструкций кабелей

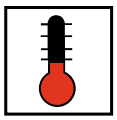

-40 / +60°C

не распространяющие горение
IEC 60332 Part 1
МЭК 60332 часть 1

N2XY

Силовой кабель с медной жилой с изоляцией из сшитого полиэтилена, в оболочке из ПВХ

Применение

Данные кабели имеют низкие диэлектрические потери и устанавливаются в энергетических сетях с вероятными перегрузками. Применяют главным образом в жилом секторе и на промышленных объектах. Могут устанавливаться на открытом воздухе, под землей и в кабельных лотках.

Конструкция

1 – медная токопроводящая жила
2 – изоляция из сшитого полиэтилена
3 – внутреннее заполнение
4 – наружная оболочка из ПВХ

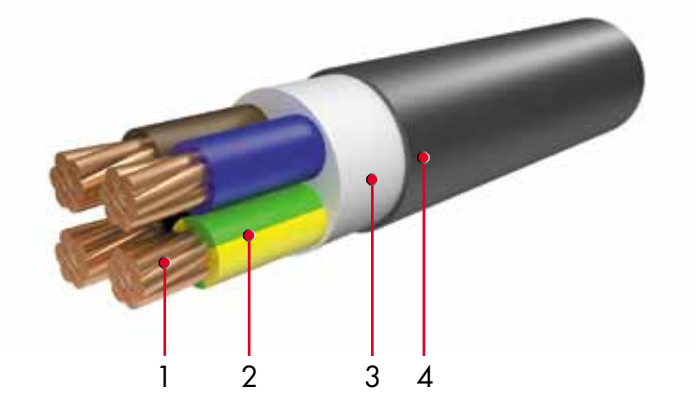

Пример для заказа

N2XY-J 4x240 0,6/1 kV

Технические характеристики

Минимальный радиус изгиба 12 x D
Максимальная рабочая температура 90°C
Температура при коротком замыкании: 250°C

Стандарты

IEC 60502
VDE 0276

Оборудование, рекомендованное для совместного применения

КАБЕЛЬНЫЕ ЗАЖИМЫ

КАБЕЛЬНЫЕ СИСТЕМЫ ATLAX®

МУФТЫ Raychem

ИНСТРУМЕНТ GPH a Nexans company

СРЕДСТВА ТЕХНОЛОГИЧЕСКОЙ И ПОЖАРНОЙ СИГНАЛИЗАЦИИ LISTEC GmbH Lineare Sensor Technik

ОГНЕСТОЙКИЕ КАБЕЛЬНЫЕ ПРОХОДКИ SFpath®

Номинальное поперечное сечение (мм²)	Наружный диаметр (мм) приблизи-тельно	Суммарный вес (кг/км) приблизи-тельно	Диаметр катушки с кабелем длиной 1000 м (см)	Максимальное сопротивление постоянному току при 20°C (Ом/км)	Длительно допустимый ток при прокладке			
					в грунте, А		на воздухе, А	
1 x 4 RE	6,5	80	70	4,61	66	55	56	44
1 x 6 RE	7	100	70	3,08	82	68	71	57
1 x 10 RE	8	140	70	1,83	109	90	96	77
1 x 16 RM	9	200	80	1,15	139	115	128	102
1 x 25 RM	10,5	300	90	0,727	179	149	173	139
1 x 35 RM	11,5	400	90	0,524	213	178	212	170
1 x 50 RM	13	520	90	0,387	251	211	258	208
1 x 70 RM	15	720	100	0,268	307	259	328	265
1 x 95 RM	17	1000	110	0,193	366	310	404	326
1 x 120 RM	19	1200	120	0,153	416	352	471	381
1 x 150 RM	21	1500	130	0,124	465	396	541	428
1 x 185 RM	23	1850	150	0,0991	526	449	626	507
1 x 240 RM	26	2400	160	0,0754	610	521	749	606
1 x 300 RM	28	3000	200	0,0601	689	587	864	697
1 x 400 RM	32	3800	220	0,0470	788	669	1018	816
1 x 500 RM	36	4800	240	0,0366	889	748	1173	933

Номинальное поперечное сечение (мм²)	Наружный диаметр (мм) приблизи-тельно	Суммарный вес (кг/км) приблизи-тельно	Диаметр катушки с кабелем длиной 1000 м (см) приблизи-тельно	Максимальное сопротивление постоянному току при 20°C (Ом/км)	Длительно допустимый ток при прокладке	
					в грунте, А	на воздухе, А
3 x 1,5	11	170	90	12,1	30	24
3 x 2,5	12	220	90	7,41	40	32
3 x 4	13	280	90	4,61	52	42
3 x 6	14	350	100	3,08	64	53
3 x 10	16	520	110	1,83	86	73
3 x 16	18	730	110	1,15	111	96
3 x 25	22	1080	130	0,727	143	130
3 x 35	24	1400	130	0,524	173	160
3 x 50	27	1850	150	0,387	205	195
3 x 70	31	2570	180	0,268	252	247
3 x 95	35	3450	200	0,193	30	305
3 x 120	39	4350	230	0,153	346	355
3 x 150	43	5300	250	0,124	390	407
3 x 185	48	6600	280	0,0991	441	469
3 x 240	54	8500	230	0,0754	511	551
3 x 300	60	10700	250	0,0601	580	638
3 x 400	67	13600	280	0,0470	663	746
3 x 16/10	19	850	120	1,15	111	96
3 x 25/16	23	1250	130	0,727	143	130
3 x 35/16	25	1550	140	0,524	173	160
3 x 50/25	29	2100	160	0,387	205	195
3 x 70/35	33	2950	200	0,268	252	247
3 x 95/50	37	3950	220	0,193	303	305
3 x 120/70	42	5050	250	0,153	246	355
3 x 150/70	45	5950	260	0,124	390	407
3 x 185/95	51	7500	220	0,0991	441	469
3 x 240/120	57	9700	240	0,0754	511	551
3 x 300/150	63	12100	280	0,0601	580	638
3 x 400/185	71	15400	220	0,0470	663	746
4 x 1,5	11	190	90	12,1	30	24
4 x 2,5	12	240	90	7,41	40	32
4 x 4	13	310	90	4,61	52	42
4 x 6	15	410	100	3,08	64	53
4 x 10	17,5	630	110	1,83	86	73
4 x 16	19	890	120	1,15	111	96
4 x 25	23	1300	140	0,727	143	130
4 x 35	26	1750	150	0,524	173	160
4 x 50	29	2350	160	0,387	205	195
4 x 70	34	3250	200	0,268	252	247
4 x 95	38	4350	230	0,193	303	305
4 x 120	43	5500	260	0,153	346	355
4 x 150	47	6700	280	0,124	390	407
4 x 185	53	8350	230	0,0991	441	469
4 x 240	60	10900	250	0,0754	511	551
4 x 300	66	13600	280	0,0601	580	638
4 x 400	74	17300	230	0,0470	663	746

Simross

-40 / +60°C

не распространяющие горение
IEC 60332 Part 1
МЭК 60332 часть 1

N2XY
(контрольный)

Кабель с изоляцией из сшитого полиэтилена в оболочке из ПВХ

Применение

Используют в качестве контрольных кабелей для передачи управляющих сигналов. Можно проложить внутри помещения, снаружи или под землей. Могут быть изготовлены с экраном.

Конструкция

1 – медная токопроводящая жила
2 – изоляция из сшитого полиэтилена
3 – внутреннее заполнение
4 – наружная оболочка из ПВХ

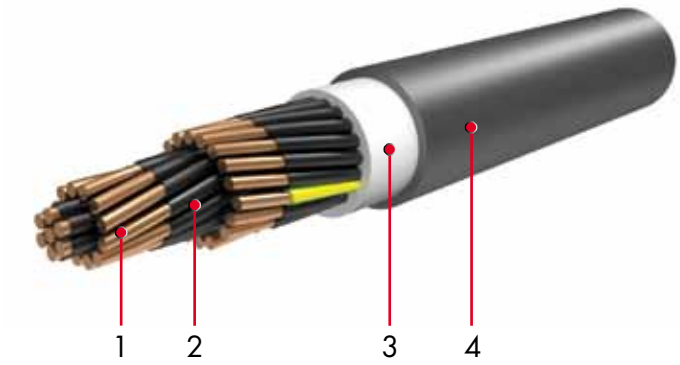

Пример для заказа

N2XY 61x2,5 0,6/1 kV

Технические характеристики

Минимальный радиус изгиба 12 x D
Максимальная рабочая температура 90°C
Температура при коротком замыкании: 250°C

Стандарты

IEC 60502

Оборудование, рекомендованное для совместного применения

КАБЕЛЬНЫЕ ЗАЖИМЫ

КАБЕЛЬНЫЕ СИСТЕМЫ ATLAX®

МУФТЫ Raychem

ИНСТРУМЕНТ GPH a Nexans company

СРЕДСТВА ТЕХНОЛОГИЧЕСКОЙ И ПОЖАРНОЙ СИГНАЛИЗАЦИИ LISTEC GmbH Lineare Sensor Technik

ОГНЕСТОЙКИЕ КАБЕЛЬНЫЕ ПРОХОДКИ SFpath®

Номинальное поперечное сечение (мм²)	Наружный диаметр (мм) приблизи-тельно	Суммарный вес (кг/км) приблизи-тельно	Диаметр катушки с кабелем длиной 1000 м (см)	Максимальное сопротивление постоянному току при 20°C (Ом/км)	Длительно допустимый ток при прокладке	
					в грунте, А	на воздухе, А
5 x 1,5	12	220	90	12,1	21	18
7 x 1,5	13	260	90	12,1	18	16
10 x 1,5	16	380	100	12,1	15	13
12 x 1,5	16	410	110	12,1	14	13
14 x 1,5	17	450	110	12,1	14	12
19 x 1,5	19	550	120	12,1	12	11
21 x 1,5	20	600	120	12,1	11	10
24 x 1,5	22	680	130	12,1	11	10
30 x 1,5	23	800	130	12,1	10	9
40 x 1,5	26	1000	150	12,1	9	8
48 x 1,5	28	1200	150	12,1	8	8
61 x 1,5	31	1450	160	7,41	8	7
5 x 2,5	13	280	90	7,41	28	24
7 x 2,5	14	350	100	7,41	24	21
10 x 2,5	18	500	110	7,41	20	18
12 x 2,5	18	550	110	7,41	19	17
14 x 2,5	09	620	120	7,41	18	16
19 x 2,5	21	750	120	7,41	16	14
21 x 2,5	22	820	130	7,41	15	14
24 x 2,5	24	950	130	7,41	14	13
30 x 2,5	26	1150	150	7,41	13	12
40 x 2,5	29	1450	160	7,41	12	11
48 x 2,5	32	1700	160	7,41	11	11
61 x 2,5	34	2100	180	7,41	10	10

Simross

-40 / +60°C

не распространяющие горение
IEC 60332 Part 1
МЭК 60332 часть 1

N2XRY

Многожильный медный кабель с изоляцией из сшитого полиэтилена, с броней из стальной проволки, в оболочке из ПВХ

Применение

Эти кабели имеют низкие диэлектрические потери и устойчивы к механическим воздействиям. Устанавливают, главным образом, в шахтах, на предприятиях нефтехимии, в тоннелях и т.д. Прокладка внутри и вне помещений, под землей и в местах, где возможно механическое воздействие.

Конструкция

1 – медная токопроводящая жила
2 – изоляция из сшитого полиэтилена
3 – внутреннее заполнение
4 – броня из круглых стальных оцинкованных проволок
5 – наружная оболочка из ПВХ

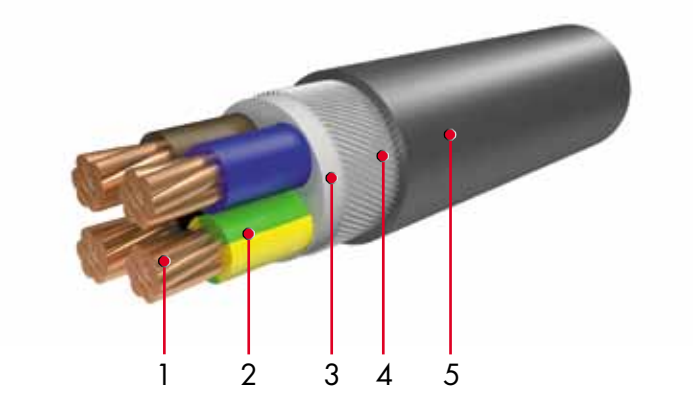

Пример для заказа

N2XRY-J 4x16 0,6/1 kV

Технические характеристики

Минимальный радиус изгиба 12 x D
Максимальная рабочая температура 90°C
Температура при коротком замыкании: 250°C

Стандарты

IEC 60502
BS 5467

Оборудование, рекомендованное для совместного применения

КАБЕЛЬНЫЕ ЗАЖИМЫ

КАБЕЛЬНЫЕ СИСТЕМЫ ATLAX®

МУФТЫ Raychem

ИНСТРУМЕНТ GPH a Nexans company

СРЕДСТВА ТЕХНОЛОГИЧЕСКОЙ И ПОЖАРНОЙ СИГНАЛИЗАЦИИ LISTEC GmbH Lineare Sensor Technik

ОГНЕСТОЙКИЕ КАБЕЛЬНЫЕ ПРОХОДКИ SFpath®

Номинальное поперечное сечение (мм²)	Наружный диаметр (мм) приблизи-тельно	Суммарный вес (кг/км) приблизи-тельно	Диаметр катушки с кабелем длиной 1000 м (см) приблизи-тельно	Максимальное сопротивление постоянному току при 20°C (Ом/км)	Длительно допустимый ток при прокладке	
					в грунте, А	на воздухе, А
3 x 1,5 RE +	13,5	340	90	12,1	30	24
3 x 2,5 RE +	14,5	400	100	7,41	40	32
3 x 4 RE +	15	480	100	4,61	52	42
3 x 6 RE +	16,5	570	110	3,08	64	53
3 x 10 RE+	18,5	850	120	1,83	86	73
3 x 16 RM	21	1150	130	1,15	111	96
3 x 25 RM	26	1750	150	0,727	143	130
3 x 35 RM	28	2150	160	0,524	173	160
3 x 50 RM	31	270	180	0,387	205	195
3 x 70 RM	36	3750	220	0,268	252	247
3 x 95 RM	41	4800	240	0,193	303	305
3 x 120 RM	45	5850	260	0,153	346	355
3 x 150 RM	50	7400	220	0,124	390	407
3 x 185 RM	55	8900	230	0,0991	441	469
3 x 240 RM	61	11100	260	0,0754	511	551
3 x 300 RM	67	13600	280	0,0601	580	638
3 x 400 RM	74	16800	230	0,0470	663	746
4 x 1,5 RE+	14	400	100	12,1	30	24
4 x 2,5 RE+	15	450	100	7,41	40	32
4 x 4 RE+	16	550	110	4,61	52	42
4 x 6 RE+	18	750	120	3,08	64	53
4 x 10 RE+	20	1000	120	1,83	86	73
4 x 16 RM	24	1500	140	1,15	111	96
4 x 25 RM	28	2050	160	0,727	143	130
4 x 35 RM	31	2550	180	0,524	173	160
4 x 50 RM	35	3250	200	0,387	205	195
4 x 70 RM	41	4600	240	0,268	252	247
4 x 95 RM	44	5900	260	0,193	303	305
4 x 120 RM	51	7650	220	0,153	346	355
4 x 150 RM	55	9100	240	0,124	390	407
4 x 185 RM	60	11000	250	0,0991	441	469
4 x 240 RM	68	13900	280	0,0754	511	551
4 x 300 RM	74	16900	230	0,0601	580	638
4 x 400 RM	84	22200	260	0,0470	663	746

+ - для кабеля стандарта BS 6346, медные жилы скручены (RM)

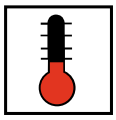

-60 / +85°C

(Titanex)
кратковременная
(Oil Resistant 62)
очень хорошо

не распространяющие
горение
МЭК 60332 часть 1

кратковременно

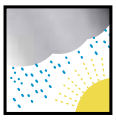

H07RN-F

Силовые кабели

Применение

H07RN-F применяют для нестационарной прокладки, для питания двигателей подъемных механизмов, в различных климатических условиях, а также при стационарной прокладке, требующей малого радиуса изгиба. Могут применяться в холодильных агрегатах и камерах. Применяют для инструментов и сельскохозяйственного оборудования, для высоких нагрузок, в сухих и влажных помещениях, вне помещений, в технической воде.

Конструкция

1 – медная токопроводящая жила, класс 5
2 – изоляция: сшитый эластомер
3 – оболочка: сшитый эластомер с высокими механическими характеристиками, устойчива к озону, маслостойкая

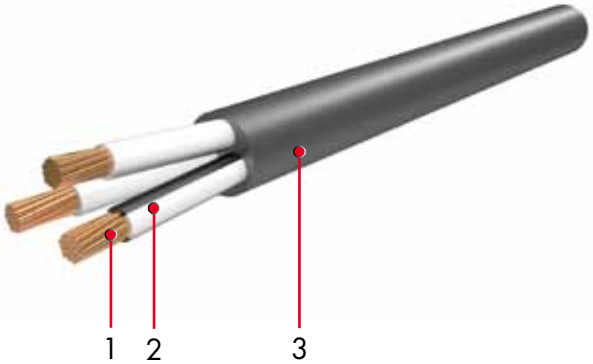

Пример для заказа

H07RN-F 4G1,5

Технические характеристики

Минимальный радиус изгиба 12 x D
Максимальная рабочая температура 90°C
Температура при коротком замыкании: 250°C

Стандарты

VDE 0282
NFC 32&102
BS. 6007
IEC 60245&4 тип
245 IEC 66
HD 22/4 H 07 RN &F

Оборудование, рекомендованное для совместного применения

КАБЕЛЬНЫЕ ЗАЖИМЫ

КАБЕЛЬНЫЕ СИСТЕМЫ ATLAX®

МУФТЫ Raychem

ИНСТРУМЕНТ GPH a Nexans company

СРЕДСТВА ТЕХНОЛОГИЧЕСКОЙ И ПОЖАРНОЙ СИГНАЛИЗАЦИИ LISTEC GmbH Lineare Sensor Technik

ОГНЕСТОЙКИЕ КАБЕЛЬНЫЕ ПРОХОДКИ SFpath®

Тип	Сечение	Диаметр (мм)			Вес (кг/км)	Макс, сопротив-ление при t 20°C (Ω/км)	Длительно допусти-мый ток (A)	Падение напря-жения (В/А/км)
		жилы	Внешний					
			мин,	макс,				
H07 RN-F	1 x 1,5	1,5	5,7	7,1	50	13,30	23	23,30
	1 x 2,5	1,9	6,3	7,9	66	7,98	32	14,00
	1 x 4	2,5	7,2	9,0	94	4,95	43	8,71
	1 x 6	3,0	7,9	9,8	109	3,30	56	5,84
	1 x 10	3,8	9,5	11,9	182	1,91	77	3,42
	1 x 16	5,0	10,8	13,4	256	1,12	102	2,19
	1 x 25	6,3	12,7	15,8	369	0,78	136	1,44
	1 x 35	7,6	14,3	17,9	482	0,554	168	1,04
	1 x 50	9,0	16,5	20,6	662	0,386	203	0,75
	1 x 70	10,8	18,6	23,3	895	0,272	254	0,56
	1 x 95	12,7	20,8	26,0	1164	0,206	315	0,44
	1 x 120	13,9	22,8	28,6	1430	0,161	363	0,36
	1 x 150	15,9	25,2	31,4	1739	0,129	416	0,31
	1 x 185	17,7	27,6	34,4	2160	0,106	475	0,28
	1 x 240	19,4	30,6	38,3	2732	0,0801	559	0,23
	1 x 300	23,0	33,5	41,9	3477	0,0641	637	0,20
	1 x 400	26,0	37,4	46,8	4512	0,0486	746	0,18
	1 x 500	30,0	41,3	52,0	5704	0,0384	833	0,16
	1 x 630	37,0	45,5	57,0	7250	0,0287	975	0,15
	2 x 1	1,3	7,7	10,0	99	19,50	18	39,4
	2 x 1,5	1,5	8,5	11,0	111	13,30	23	29,9
	2 x 2,5	1,9	10,2	13,1	161	7,98	32	16,2
	2 x 4	2,5	11,8	15,1	238	4,95	43	10,1
	2 x 6	3,0	13,1	16,8	279	3,30	56	6,7
	2 x 10	3,8	17,7	22,6	538	1,91	77	3,9
	2 x 16	5,0	20,2	25,7	744	1,21	102	2,5
	2 x 25	6,3	24,3	30,7	1074	0,78	136	1,68

Тип	Сечение	Диаметр (мм)			Вес (кг/км)	Макс, сопротив-ление при t 20°C (Ω/км)	Длительно допусти-мый ток (A)	Падение напря-жения (В/А/км)
		жилы	Внешний					
			мин,	макс,				
H07 RN-F	3 G 1	1.3	8.3	10.7	117	19.5	18	39.4
	3 G 1.5	1.5	9.2	11.9	134	13.30	23	26.9
	3 G 2.5	1.9	10.9	14.0	195	7.98	32	16.5
	3 G 4	2.5	12.7	16.2	290	4.95	43	10.1
	3 G 6	3.0	14.1	18.0	346	3.30	56	6.7
	3 G 10	3.8	19.1	24.2	663	1.91	77	3.9
	3 G 16	5.0	21.8	27.6	924	1.21	102	2.5
	3 G 25	6.3	26.1	33.0	1345	0.780	136	1.7
	3 G 35	7.6	29.3	37.1	1760	0.554	168	1.21
	3 G 50	9.0	34.1	42.9	2392	0.386	203	0.87
	3 G 70	10.8	38.4	48.3	3107	0.2072	239	0.70
	3 G 95	12.7	43.3	54.0	4174	0.206	288	0.59
	3 G 120	13.9	47.4	60.0	5078	1.061	334	0.47
	3 G 150	15.9	52.0	66.0	6217	0.129	382	0.41
	3 G 185	17.7	57.0	72.0	7728	0.106	439	0.36
	3 G 240	19.4	65.0	82.0	9780	0.0801	515	0.30
	3 G 300	23.0	72.0	90.0	12620	0.0641	588	0.26
	4 G 1	1.3	9.2	11.9	144	19.5	16	34.08
	4 G 1.5	1.5	10.2	13.1	165	13.30	21	23.30
	4 G 2.5	1.9	12.1	15.5	245	7.98	29	13.99
	4 G 4	2.5	14.0	17.9	357	4.95	38	8.71
	4 G 6	3.0	15.7	20.0	443	3.30	50	5.84
	4 G 10	3.8	20.9	26.5	818	1.91	68	3.42
	4 G 16	5.0	23.8	30.1	1150	1.21	92	2.19
	4 G 25	6.3	28.9	36.6	1700	0.78	122	1.44
	4 G 35	7.6	32.5	41.1	2175	0.554	150	1.04
	4 G 50	9.0	37.7	47.5	3030	0.386	182	0.75
	4 G 70	10.8	42.7	54.0	3995	0.272	232	0.56
	4 G 95	12.7	48.4	61.0	5365	0.206	281	0.44
	4 G 120	13.9	53.0	66.0	6500	0.161	325	0.36
	4 G 150	15.9	58.0	73.0	7995	0.129	373	0.31
	4 G 185	17.7	64.0	80.0	9912	0.106	425	0.28
	4 G 240	19.4	72.0	91.0	13125	0.0801	500	0.23
	5 G 1	1.3	10.2	13.1	178	19.5	16	34.08
	5 G 1.5	1.5	11.2	14.4	238	13.30	21	23.30
	5 G 2.5	1.9	13.3	17.0	297	7.98	29	13.99
	5 G 4	2.5	15.6	19.9	453	4.95	38	8.71
	5 G 6	3.0	17.5	22.2	557	3.30	50	5.84
	5 G 10	3.8	22.9	29.1	1001	1.91	68	3.42
	5 G 16	5.0	26.4	33.3	1430	1.21	92	2.19
	5 G 25	6.3	32.0	40.4	2096	0.78	122	1.44

Пояснения по рассчету номинального тока

Тепло, выделяемое кабелями при определенных условиях, должно рассеиваться в окружающую среду в любой точке установленного кабеля. Таким образом, нагрузка кабеля должна быть рассчитана с учетом этого фактора. В нижеследующих таблицах представлены опытные данные о нагрузках кабелей в разных ситуациях.

Значения различных параметров для кабелей, проложенных в земле, обычно уже учитывают эти условия работы, поэтому пропускную способность кабеля можно рассчитывать без поправочного коэффициента.

Коэффициент нагрузки	**0.7**
Удельное термическое	**1.0 K x m/W (влажный грунт)**
сопротивление грунта	**2.5 K x m/W (сухой грунт)**
Температура грунта	**20°C**
Количество кабелей/ кабельных систем	**1**
Глубина прокладки кабеля	**70 см**

Эти значения применимы к кабелям, уложенным непосредственно в грунт с подсыпкой в случае необходимости слоя песка и покрытых керамической плиткой. Следует также учесть, что при прокладке кабеля количество кабельных систем должно быть ограничено, причем ширина такой системы не должна превышать 6 метров. Также предполагается, что все распределительные пункты воздушной кабельной линии будут максимально закрыты от прямого солнечного света. Для воздушных линий электропередач допускается постоянная нагрузка при условии, что коэффициент нагрузки равен 1.0, а кабели находятся на воздухе при температуре 30°C. В этом случае предполагается, что рассеянию тепла ничто не препятствует, что температура окружающей среды не повышается, и что нет никаких внешних источников тепла. Можно считать, что эти условия выполняются, если кабель проложен на расстоянии как минимум 2 см от ближайшей стены, пола или потолка.

Расстояние между соседними кабелями должно быть как минимум вдвое больше диаметра кабеля. Кабели, проложенные один поверх другого, должны разделяться по вертикали на расстояния, как минимум вдвое превышающее диаметр кабеля. В кабельных сетях это расстояние должно составлять не менее 20 см. Если нельзя обеспечить требуемого расстояния между кабелями, то нужно либо использовать вентиляцию, либо в расчетах нагрузки учесть увеличение температуры окружающей среды из-за рассеяния тепла. Величина нагрузки, определяемая стандартом МЭК 60287, зависит от удельного термического сопротивления используемых изолирующих материалов.

ПВХ 6,0 K x m/W - сшитый полиэтилен 3,5 K x m/W

На нагрузку кабеля может сильно повлиять расположение кабелей друг относительно друга, наличие защитных кожухов, температура окружающей среды и прочие условия работы. Корректирующие коэффициенты группировки для кабелей, проложенных в земле и находящихся при температуре 20°C, даны в таблицах ниже для коэффициента нагрузки, равного 0.7. Для остальных условий номинальные коэффициенты нужно рассчитывать в соответствии с нормой VDE 0298 части 2.

Номинальные коэффициенты для кабелей, проложенных по воздуху, даны в соответствующих таблицах, которые также приведены ниже.

Индуктивное сопротивление переменному току (50 Гц) для кабелей с изоляцией из ПВХ пластиката

Номинальное поперечное сечение жилы, (мм2)	Номинальное напряжение 0,6/1 кВ	
	многожильный Ом/км*	одножильный Ом/км**
25	0,082	0,103
35	0,079	0,098
50	0,078	0,095
70	0,075	0,090
95	0,075	0,088
120	0,073	0,085
150	0,073	0,084
185	0,073	0,084
240	0,072	0,082
300	0,072	0,081
400	-	0,079
500	-	0,079

* - для армированных кабелей значения нужно увеличить на 10%

** - при прокладке кабелей треугольником

Индуктивное сопротивление переменному току (50 Гц) для кабелей с изоляцией из сшитого полиэтилена

Номинальное поперечное сечение жилы, (мм²)	Номинальное напряжение 0,6/1 кВ	
	одножильный Ом/км**	многожильный Ом/км*
35	-	0,075
50	0,088	0,072
70	0,085	0,072
95	0,082	0,069
120	0,082	0,069
150	0,082	0,069
186	0,082	0,069
240	0,079	0,069

* - для армированных кабелей значения нужно увеличить на 10%
** - при прокладке кабелей треугольником

Допустимый ток короткого замыкания для кабелей с изоляцией из ПВХ пластиката на напряжение 1-10 кВ

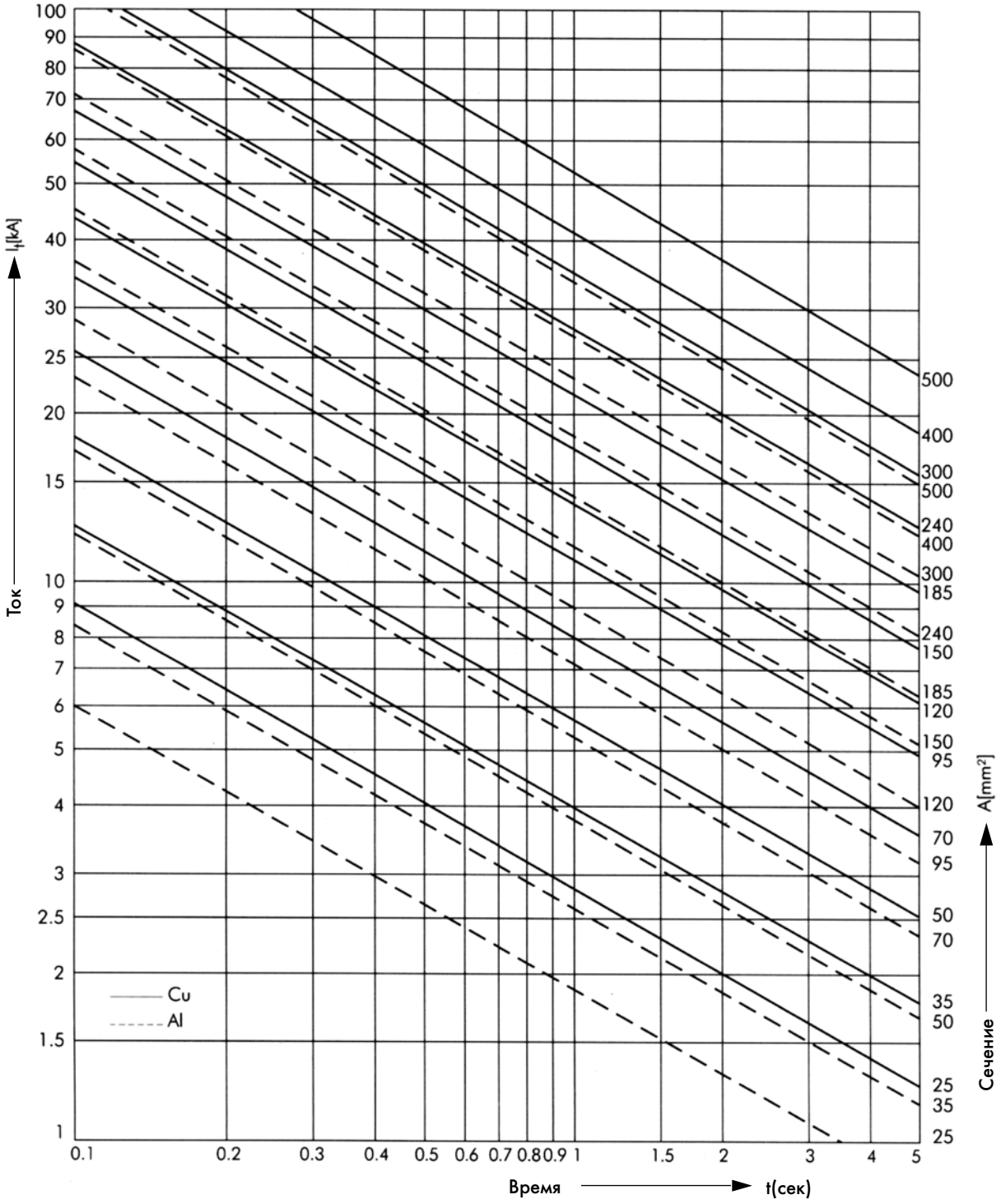

Кабельные барабаны: вместимость, размер, вес, объем

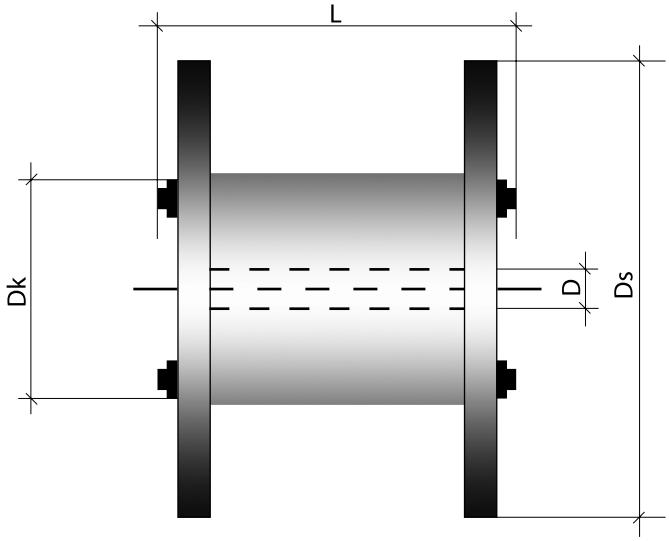

Тип барабана	Размер				Вмести-мость (кг)	Вес пустого барабана (кг)	Объем (м³)
	Ds (мм)	Dk (мм) 2000	L (мм)	D (мм)			
70	700	350	515	85	500	23	0,25
80	800	400	515	85	650	36	0,33
90	900	450	665	85	800	50	0,54
100	1000	500	665	85	1000	60	0,67
110	1100	500	677	85	1200	75	0,82
120	1200	600	840	85	1400	90	1,21
130	1300	600	840	85	1600	100	1,42
140	1400	700	840	85	1800	115	1,65
150	1500	700	840	85	2000	150	1,89
160	1600	800	1080	108	2500	210	2,76
180	1800	1000	1080	108	2800	270	3,50
200	2000	1200	1080	108	3500	350	4,32
210	2100	1200	1080	108	3700	380	4,76
220	2200	1400	1360	108	4000	420	6,58
230	2300	1400	1360	108	4500	450	7,19
240	2400	1500	1360	108	5000	480	7,83
250	2500	1500	1360	108	5500	550	8,50
260	2600	1600	1360	108	6000	650	9,19
280	2800	1800	1635	108	7500	850	12,82
290	2900	2000	1865	108	8000	1000	15,68

Вместимость кабельных барабанов

Диаметр кабеля (мм)	Диаметр реборды барабана -Ds- (см)																			
	70	80	90	100	110	120	130	140	150	160	180	200	210	220	230	240	250	260	280	290
5	3000																			
6	2000																			
7	1500	2050																		
8	1150	1570																		
9	920	1250	2300																	
10	750	1030	1850	2350																
11	600	830	1500	1900																
12	500	700	1250	1600	2100															
13	440	600	1100	1400	1850															
14	380	520	950	1200	1580	2250														
15	330	450	830	1050	1400	200														
16	280	380	700	890	1200	1700	2170													
17	250	350	620	790	1050	1550	1950	2150												
18	230	310	570	730	950	1380	1750	1950												
19	210	290	500	640	850	1240	1570	1750	2120											
20	190	260	460	590	780	1110	1400	1560	1900											
21	170	230	420	530	700	990	1250	1390	1700											
22	150	210	370	470	620	920	1160	1290	1570	2120										
23	140	190	340	430	570	850	1070	1190	1450	1910										
24	130	180	330	410	550	790	990	1100	1350	1780	2100									
25	120	160	300	380	500	700	880	980	1200	1660	1900									
26	110	150	280	350	450	650	820	910	1100	1500	1760	2020								
27	100	140	250	320	420	630	790	880	1080	1410	1660	1900	2210							
28		130	230	290	390	580	730	820	990	1310	1540	1700	2000							
29		120	220	280	370	540	680	750	920	1140	1440	1650	1950							
30		110	200	260	340	500	630	700	850	1050	1340	1540	1800							
31		110	190	250	320	450	580	640	780	980	1230	1410	1670	2020						
32		100	180	230	300	440	560	620	760	960	1150	1320	1560	1910						
33			170	220	290	410	510	570	700	890	1080	1240	1460	1800	2120					
34			160	200	270	380	480	530	650	830	1050	1150	1350	1700	1980	2100				
35			150	190	260	370	460	510	630	810	970	1120	1320	1600	1860	1970				
36			140	180	230	340	430	470	580	750	910	1050	1220	1500	1750	1850	2120			
37			130	170	220	330	420	460	560	700	880	970	1140	1460	1700	1730	2000	2100		
38			120	160	210	300	380	430	520	680	830	950	1100.	1380	1600	1680	1950	2050		
39			120	150	200	290	380	420	500	630	800	870	1030	1280	1510	1600	1830	1920		
40			110	150	190	270	340	380	460	610	750	850	1000	1250	1460	1480	1710	1800		
41			100	140	170	260	330	360	450	570	680	780	920	1160	1360	1440	1640	1730		
42			100	130	170	250	320	350	440	550	660	760	890	1090	1270	1340	1550	1630		
43				120	160	230	290	320	400	510	650	700	830	1060	1240	1250	1440	1520	2100	
44				120	160	230	290	320	390	500	600	690	810	990	1160	1220	1410	1490	200	
45				110	140	220	280	310	380	480	580	670	790	960	1140	1150	1310	1380	1920	2100
46				100	140	200	260	280	340	440	530	610	730	900	1060	1120	1280	1350	1820	2000
47					140	200	250	270	330	440	520	600	710	870	1040	1100	1260	1320	1710	1880
48					130	190	240	270	330	400	510	550	650	820	960	1020	1170	1230	1670	1830
49					120	170	220	240	300	390	470	540	640	800	940	990	1150	1200	1570	1730
50					110	170	210	240	290	370	460	530	620	750	870	920	1070	1120	1540	1680
51					110	160	200	230	280	350	440	470	570	710	850	890	1030	1080	1420	1580
52					110	150	190	210	250	340	410	470	550	700	820	830	970	1020	1410	1480
53					110	140	180	200	250	330	400	460	540	660	770	820	940	990	1310	1460
54						140	180	200	240	320	390	440	530	630	750	790	920	960	1280	1370
55						140	170	190	240	300	350	410	480	590	700	740	860	900	1210	1350
56						130	170	190	230	290	350	400	480	580	690	730	830	880	1180	1280
57						120	150	170	210	290	340	400	460	570	670	700	820	870	1160	1240
58						120	150	160	210	280	340	390	460	560	660	660	760	800	1080	1220
59						110	140	160	200	260	310	350	420	520	610	650	750	780	1060	1150
60						110	140	160	200	250	300	350	410	510	600	640	740	780	1050	1140
61						110	140	160	190	250	290	330	400	490	580	580	670	700	970	1050
62							130	140	170	240	290	330	390	460	540	570	660	700	960	1030
63							120	140	170	240	280	300	350	450	530	560	650	690	940	1020
64							120	130	170	210	260	300	350	450	520	550	640	680	880	960
65							120	130	160	210	250	290	340	440	510	510	590	620	870	940
66							110	130	160	210	250	280	330	400	470	500	580	610	850	920
67							110	130	160	200	240	280	330	390	460	490	560	590	780	860
68							110	120	150	200	240	270	320	380	450	480	550	580	770	850
69								110	130	180	210	240	290	370	440	470	550	570	760	830
70								110	130	170	210	240	290	370	420	440	500	530	740	790
71								110	130	170	200	230	280	340	400	420	490	520	690	760
72								100	130	170	200	230	270	330	390	410	480	510	680	750
73									130	160	200	230	270	330	390	410	470	500	670	710
74									120	160	190	200	240	320	380	380	430	450	650	700
75									120	150	180	200	240	300	350	370	430	450	620	680
76									110	140	170	200	230	290	340	360	420	450	600	670
77									100	140	170	190	230	290	340	360	420	440	590	630
78									100	140	1700	190	230	280	330	350	410	430	580	620
79									100	130	160	190	220	270	330	340	400	420	570	600
80										130	160	180	220	270	320	320	370	390	530	600
81										130	160	180	220	250	290	310	360	380	520	560
82										130	150	160	190	240	290	300	350	370	510	540
83										110	140	160	190	240	290	300	350	360	500	540
84										110	130	150	190	230	280	300	350	360	500	530
85										110	130	150	180	230	270	290	340	360	460	520
86										110	130	150	180	230	270	290	330	350	450	490
87										110	130	150	180	230	270	260	300	320	450	470
88										110	130	150	180	200	240	260	300	310	440	470
89										100	130	150	170	200	240	250	300	310	440	460
90										100	120	140	170	190	240	250	290	310	430	460
91										100	120	130	150	190	230	240	280	300	420	450
92										100	110	120	150	190	230	240	280	300	390	420
93											110	120	140	190	220	240	280	290	380	410
94											100	120	140	180	220	240	280	290	380	410
95											100	120	140	180	220	210	250	260	370	400
96											100	120	140	170	200	210	250	260	370	400
97												110	140	160	190	200	240	250	360	390
98												110	140	160	190	200	240	250	360	360
99												110	130	150	190	200	230	250	320	350
100												110	130	150	190	200	230	250	320	350